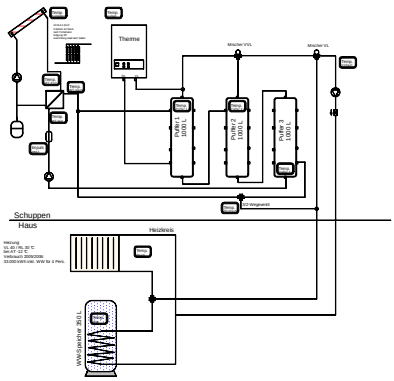

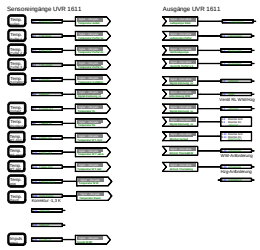

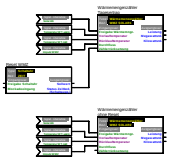

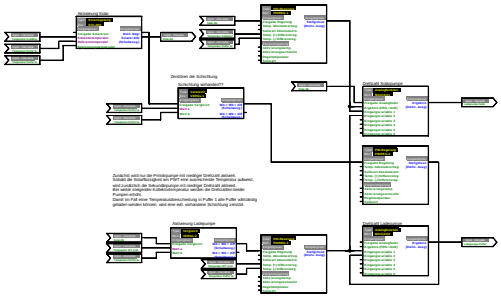

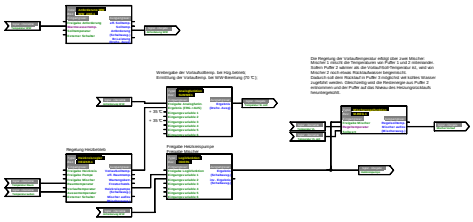

Sin, 21.01.2007:
Y+L_24.xlsg

21.01.2007
Y+L_24.xlsg
Erstmalige Verwendung dieser Historie!
Neuer Sensor: Puffer 3 oben; Sensor zusätzlich über Temp.Puffer3 unten;
weiter: alter MischFunktion über Temp.VL 2kB UND Temp.Puffer3 unten;
Verringerung der Temperaturdifferenzen bei Anstauung PW/Tr-leb-Puelpe;
Anzeigen der Betriebsstundenzähler und der Energiezähler;
Anbindung dtr. Anzeigeelemente/Leuchte;

26.03.2007
H+L_12.8ND
Keine Anforderung der Therme bei Puffer 1 oben > 60 °C;
WW-Bereitung - unterschiedliche Sollwerte für morgens, tagsüber und nachts;
06.08.2007
H+L_12.8ND; Mischerregelung des Vor-VL aufgrund anderer Verdrahtung
der beiden Mischer

08.08.2007
H+L_16.8ND
Keine Anforderung der Therme, wenn Heizkreispumpe Aus (= kein Bedarf)